WINDBOX DX-ME| Zra?ne zavese s toplotno ?rpalko Mitsubishi Electric

Karakteristike

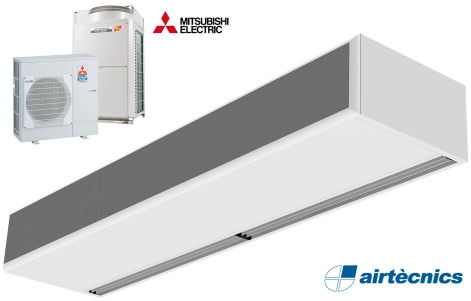

- Energetsko var?na zra?na zavesa s toplotno ?rpalko: Do 70% zmanjšanje stroškov in emisij CO2 (na?in ogrevanja).
- Samonosilna konstrukcija ohišja iz pocinkane jeklene plo?e, izdelano v strukturni epoksi-poliestrski barvi standardno bele barve RAL9016.Druge barve ali nerjave?e jeklo so na voljo po zahtevi.
- Mikro-perforirana dovodna rešetka s filtrirnimi funkcijami z enostavnim servisiranjem.Notranji predfilter je vklju?en.
- Anodizirani aluminijasti odhondi ventili oblikovani z zra?nim profilom, nastavljivi od 0 do 15 ° na vsaki strani.
- Centrifugalni ventilatorji z dvojnim dovodom, ki jih poganja zunanji rotor motorja z nizko raven hrupa. Izbira med 5 hitrostmi.Modeli EC so sestavljeni z ventilatorji z visoko u?inkovitostjo in majhno porabo.
- Notranji predfilter je vklju?en.
- Advanced Plug&Play control. Includes: Advanced PRO control with LCD display and integrated thermostat, door contact, 7m RJ11 cable and remote control.
- DX 1:1:
  "Pripravljeno za priklju?itev na MITSUBISHI ELECTRIC Standard in Power Inverter enoto za zunanje toplotne ?rpalke (R410A/R32) z ekspanzijskim ventilom, ki ni vklju?en in ga mora naro?nik kupiti sam. Zahteva MITSUBISHI ELECTRIC DX Interface KIT, prilagojen za zra?no zaveso in programabilno krmiljenje."
- DX VRF:
  Pripravljeno za priklju?itev na zunanjo toplotno ?rpalko MITSUBISHI ELECTRIC (R410A). Zahteve MITSUBISHI ELECTRIC VRF Interface KIT prilagojen za zra?no zaveso z ekspanzijskim ventilom in programabilno krmiljenje.

Specifikacije

50Hz

Toplotna ?rpalka - DX 1:1

Model	(m³/h)	(m)
ECM 1000 DX8-ME	5/8" - 3/8"	
ECM 1500 DX11-ME	5/8" - 3/8"	
ECM 1500 DX13-ME	-	
ECM 2000 DX16-ME	5/8" - 3/8"	
ECM 2500 DX22-ME	1" - 3/8"	
ECM 2500 DX24-ME	1" - 1/2"	
ECM 3000 DX26-ME	1" - 1/2"	
ECG 1000 DX10-ME	5/8" - 3/8"	
ECG 1500 DX14-ME	5/8" - 3/8"	
ECG 2000 DX22-ME	1" - 3/8"	
ECG 2000 DX24-ME	1	
ECG 2500 DX27-ME	1" - 1/2"	
ECG 3000 DX27-ME	1" - 1/2"	

Toplotna ?rpalka - VRF

Model	(m³/h)	(m)
ECM 1500 VRF12-ME	5/8" - 3/8"	
ECM 2000 VRF16-ME	5/8" - 3/8"	
ECM 2000 VRF19-ME	1" - 3/8"	
ECM 2500 VRF24-ME	1" - 1/2"	
ECM 2500 VRF21-ME	1" - 3/8"	
ECM 3000 VRF30-ME	1" - 1/2"	
ECM 3000 VRF26-ME	1" - 1/2"	

Toplotna ?rpalka - VRF		
Model	(m³/h)	(m)
ECG 1000 VRF10-ME	5/8" - 3/8"	
ECG 1500 VRF15-ME	5/8" - 3/8"	
ECG 1500 VRF13-ME	5/8" - 3/8"	
ECG 2000 VRF24-ME	1" - 1/2"	
ECG 2000 VRF20-ME	1	
ECG 2500 VRF29-ME	1" - 1/2"	
ECG 2500 VRF25-ME	1	
ECG 3000 VRF29-ME	1" - 1/2"	

60Hz

Toplotna ?rpalka - DX 1:1		
Model	(m³/h)	(m)
ECM 1000 DX8-ME	5/8" - 3/8"	
ECM 1500 DX11-ME	5/8" - 3/8"	
ECM 1500 DX13-ME	-	
ECM 2000 DX16-ME	5/8" - 3/8"	
ECM 2500 DX22-ME	1" - 3/8"	
ECM 2500 DX24-ME	1" - 1/2"	
ECM 3000 DX26-ME	1" - 1/2"	
ECG 1000 DX10-ME	5/8" - 3/8"	
ECG 1500 DX14-ME	5/8" - 3/8"	
ECG 2000 DX22-ME	1" - 3/8"	
ECG 2000 DX24-ME	1	
ECG 2500 DX27-ME	1" - 1/2"	
ECG 3000 DX27-ME	1" - 1/2"	

Toplotna ?rpalka - VRF		
Model	(m³/h)	(m)
ECM 1500 VRF12-ME	5/8" - 3/8"	
ECM 2000 VRF16-ME	5/8" - 3/8"	
ECM 2000 VRF19-ME	1" - 3/8"	
ECM 2500 VRF24-ME	1" - 1/2"	
ECM 2500 VRF21-ME	1" - 3/8"	
ECM 3000 VRF30-ME	1" - 1/2"	
ECM 3000 VRF26-ME	1" - 1/2"	
ECG 1000 VRF10-ME	5/8" - 3/8"	
ECG 1500 VRF15-ME	5/8" - 3/8"	
ECG 1500 VRF13-ME	5/8" - 3/8"	
ECG 2000 VRF24-ME	1" - 1/2"	
ECG 2000 VRF20-ME	1	
ECG 2500 VRF29-ME	1" - 1/2"	
ECG 2500 VRF25-ME	1	
ECG 3000 VRF29-ME	1" - 1/2"	

Dimenzije

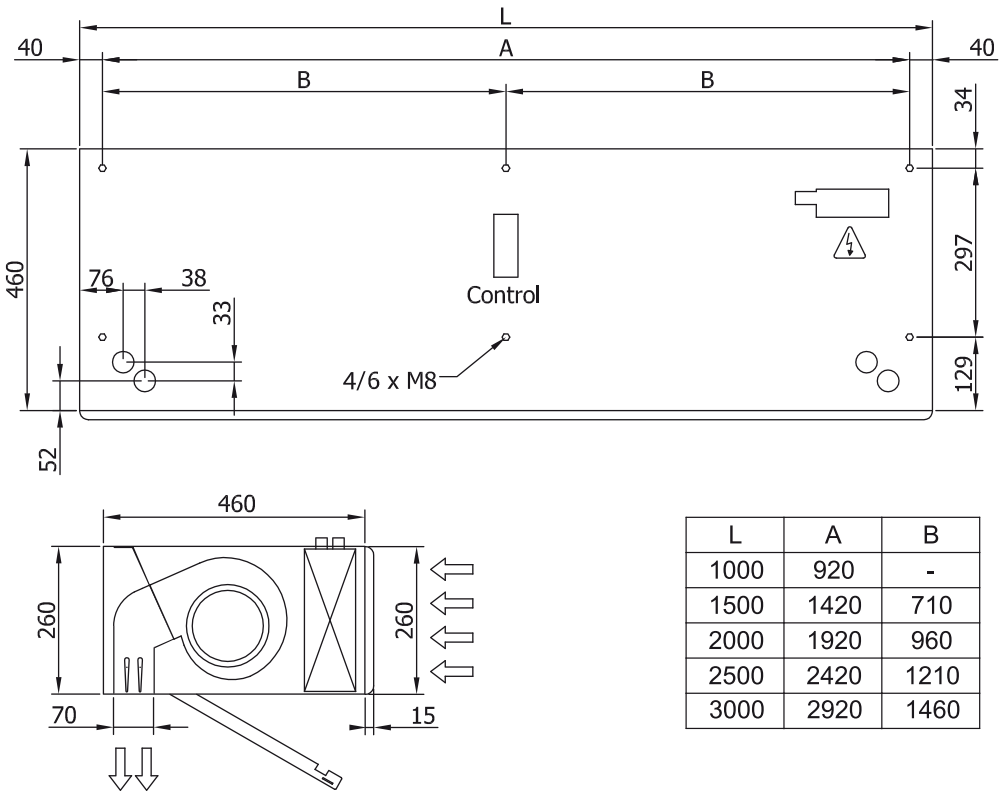

L	A	B
1000	920	-
1500	1420	710
2000	1920	960
2500	2420	1210
3000	2920	1460