VGRADNA DAM DX-HI| Zra?ne zavese s toplotno ?rpalko Hitachi

Karakteristike

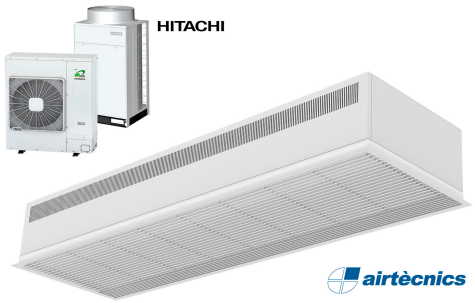

- Kompaktna in nevpadljiva zra?na zavesa s pregledom nad rešetkami in var?no toplotno ?rpalko: Do 70% zmanjšanje stroškov in emisij CO2 (na?in ogrevanja).
- Samonosilna konstrukcija ohišja iz pocinkane jeklene plo?e, pripravljen za vgradnjo na vise?i strop.
- Vhodna rešetka (brez potrebe po vzdrževanju) je izdelana iz aluminijastih profilov in razpršilne šobe, vgrajena v beli barvi okvirja RAL 9016.Druge barve so na voljo po želji.
- Centrifugalni ventilatorji z dvojnim dovodom, ki jih poganja zunanji rotor motorja z nizko raven hrupa. Izbira med 5 hitrostmi.Modeli EC so sestavljeni z ventilatorji z visoko u?inkovitostjo in majhno porabo.
- Vklju?uje samo ogrevanje direktne ekspanzijske tuljave z vgrajenimi temperaturnimi senzorji.
- Advanced Plug&Play control. Includes: Advanced PRO control with LCD display and integrated thermostat, door contact, 7m RJ11 cable and remote control.
- DX 1:1:
  Pripravljeno za priklju?itev na zunanjo toplotno ?rpalko HITACHI (R410A/R32). Zahteve HITACHI DX Interface KIT prilagojen za zra?no zaveso z ekspanzijskim ventilom in programabilno krmiljenje.
- DX VRF:
  Pripravljeno za priklju?itev na zunanjo toplotno ?rpalko HITACHI (R410A). Zahteve HITACHI VRF Interface KIT prilagojen za zra?no zaveso z ekspanzijskim ventilom in programabilno krmiljenje.

Specifikacije

50Hz

Toplotna ?rpalka - DX 1:1			
Model	(m³/h)		(m)
RDAM ECM 1000 DX8-HI	2,5-3,8		
RDAM ECM 1500 DX11-HI	2,5-3,8		
RDAM ECM 2000 DX16-HI	2,5-3,8		
RDAM ECM 2500 DX21-HI	2,5-3,8		
RDAM ECG 1000 DX8-HI	3-4,2		
RDAM ECG 1500 DX13-HI	3-4,2		
RDAM ECG 1500 DX15-HI	3-4,2		
RDAM ECG 2000 DX22-HI	3-4,2		
RDAM ECG 2500 DX22-HI	3-4,2		
RDAM ECG 2500 DX28-HI	3-4,2		

Toplotna ?rpalka - VRF		
Model	(m³/h)	(m)
RDAM ECM 1000 VRF8-HI	2,5-3,8	
RDAM ECM 1500 VRF12-HI	2,5-3,8	
RDAM ECM 2000 VRF16-HI	2,5-3,8	
RDAM ECM 2000 VRF19-HI	2,5-3,8	
RDAM ECM 2500 VRF21-HI	2,5-3,8	
RDAM ECM 2500 VRF24-HI	2,5-3,8	
RDAM ECG 1000 VRF10-HI	3-4,2	
RDAM ECG 1500 VRF13-HI	3-4,2	
RDAM ECG 1500 VRF15-HI	3-4,2	
RDAM ECG 2000 VRF20-HI	3-4,2	
RDAM ECG 2000 VRF24-HI	3-4,2	
RDAM ECG 2500 VRF25-HI	3-4,2	

Model	Toplotna ?rpalka - VRF (m³/h)	(m)
RDAM ECG 2500 VRF29-HI	3-4,2	

60Hz

Model	Toplotna ?rpalka - DX 1:1 (m³/h)	(m)
RDAM ECM 1000 DX8-HI	2,5-3,8	
RDAM ECM 1500 DX11-HI	2,5-3,8	
RDAM ECM 2000 DX16-HI	2,5-3,8	
RDAM ECM 2500 DX21-HI	2,5-3,8	
RDAM ECG 1000 DX8-HI	3-4,2	
RDAM ECG 1500 DX13-HI	3-4,2	
RDAM ECG 1500 DX15-HI	3-4,2	
RDAM ECG 2000 DX22-HI	3-4,2	
RDAM ECG 2500 DX22-HI	3-4,2	
RDAM ECG 2500 DX28-HI	3-4,2	

Model	Toplotna ?rpalka - VRF (m³/h)	(m)
RDAM ECM 1000 VRF8-HI	2,5-3,8	
RDAM ECM 1500 VRF12-HI	2,5-3,8	
RDAM ECM 2000 VRF16-HI	2,5-3,8	
RDAM ECM 2000 VRF19-HI	2,5-3,8	
RDAM ECM 2500 VRF21-HI	2,5-3,8	
RDAM ECM 2500 VRF24-HI	2,5-3,8	
RDAM ECG 1000 VRF10-HI	3-4,2	
RDAM ECG 1500 VRF13-HI	3-4,2	
RDAM ECG 1500 VRF15-HI	3-4,2	
RDAM ECG 2000 VRF20-HI	3-4,2	
RDAM ECG 2000 VRF24-HI	3-4,2	
RDAM ECG 2500 VRF25-HI	3-4,2	
RDAM ECG 2500 VRF29-HI	3-4,2	

Dimenzije

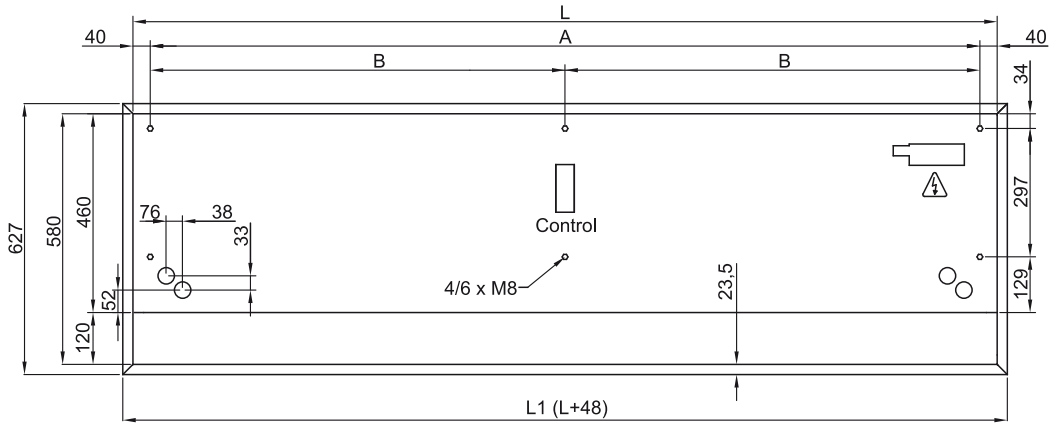

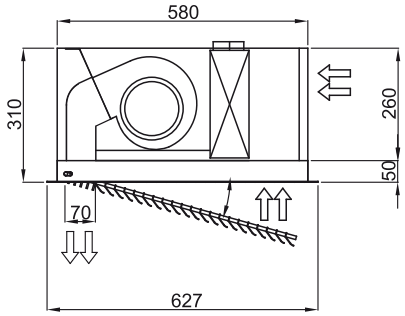

	L	L1	A	B
Recessed Dam 1000	1000	1048	920	-
Recessed Dam 1500	1500	1548	1420	710
Recessed Dam 2000	2000	2048	1920	960
Recessed Dam 2500	2500	2548	2420	1210