VGRADNA DAM DX-TO| Zra?ne zavese s toplotno ?rpalko Toshiba

Karakteristike

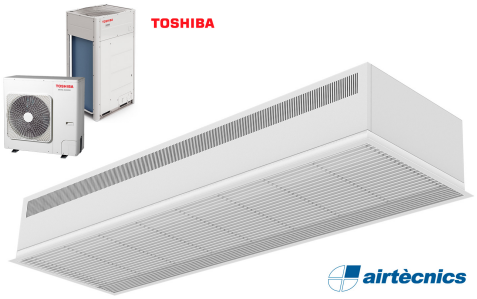

- Kompaktna in nevpadljiva zra?na zavesa s pregledom nad rešetkami in var?no toplotno ?rpalko: Do 70% zmanjšanje stroškov in emisij CO2 (na?in ogrevanja).
- Samonosilna konstrukcija ohišja iz pocinkane jeklene plo?e, pripravljen za vgradnjo na vise?i strop.
- Vhodna rešetka (brez potrebe po vzdrževanju) je izdelana iz aluminijastih profilov in razpršilne šobe, vgrajena v beli barvi okvirja RAL 9016.Druge barve so na voljo po želji.
- Centrifugalni ventilatorji z dvojnim dovodom, ki jih poganja zunanji rotor motorja z nizko raven hrupa. Izbira med 5 hitrostmi.Modeli EC so sestavljeni z ventilatorji z visoko u?inkovitostjo in majhno porabo.
- Vklju?uje samo ogrevanje direktne ekspanzijske tuljave z vgrajenimi temperaturnimi senzorji.
- Advanced Plug&Play control. Includes: Advanced PRO control with LCD display and integrated thermostat, door contact, 7m RJ11 cable and remote control.
- DX 1:1:
  Pripravljeno za priklju?itev na zunanjo toplotno ?rpalko TOSHIBA (R410A/R32) z ekspanzijskim ventilom. Zahteva vmesnik TOSHIBA DX Interface KIT prilagojen za zra?no zaveso: XXXXX: in programabilno krmiljenje.
- DX VRF:
  Pripravljeno za priklju?itev na zunanjo toplotno ?rpalko TOSHIBA VRF (R410A), ki ni vklju?ena in jo mora naro?nik kupiti.
  Zahteve TOSHIBA VRF Interface KIT, prilagojen za zra?no zaveso, programabilno krmiljenje in ekspanzijski ventil.

Specifikacije

50Hz

Toplotna ?rpalka - DX 1:1			
Model	(m³/h)		(m)
RDAM ECM 1500 DX12-TO	2,5-3,8		
RDAM ECM 2000 DX16-TO	2,5-3,8		
RDAM ECM 2500 DX21-TO	2,5-3,8		
RDAM ECG 1000 DX10-TO	3-4,2		
RDAM ECG 1500 DX13-TO	3-4,2		
RDAM ECG 1500 DX15-TO	3-4,2		
RDAM ECG 2000 DX24-TO	3-4,2		
RDAM ECG 2500 DX25-TO	3-4,2		
RDAM ECG 2500 DX28-TO	3-4,2		

Toplotna ?rpalka - VRF		
Model	(m³/h)	(m)
RDAM ECM 1500 VRF12-TO	2,5-3,8	
RDAM ECM 2000 VRF16-TO	2,5-3,8	
RDAM ECM 2500 VRF21-TO	2,5-3,8	
RDAM ECG 2000 VRF24-TO	3-4,2	
RDAM ECG 2500 VRF25-TO	3-4,2	

60Hz

Toplotna ?rpalka - DX 1:1

Model	(m³/h)	(m)
RDAM ECM 1500 DX12-TO	2,5-3,8	
RDAM ECM 2000 DX16-TO	2,5-3,8	
RDAM ECM 2500 DX21-TO	2,5-3,8	
RDAM ECG 1000 DX10-TO	3-4,2	
RDAM ECG 1500 DX13-TO	3-4,2	
RDAM ECG 1500 DX15-TO	3-4,2	
RDAM ECG 2000 DX24-TO	3-4,2	
RDAM ECG 2500 DX25-TO	3-4,2	
RDAM ECG 2500 DX28-TO	3-4,2	

Toplotna ?rpalka - VRF

Model	(m³/h)	(m)
RDAM ECM 1500 VRF12-TO	2,5-3,8	
RDAM ECM 2000 VRF16-TO	2,5-3,8	
RDAM ECM 2500 VRF21-TO	2,5-3,8	
RDAM ECG 2000 VRF24-TO	3-4,2	
RDAM ECG 2500 VRF25-TO	3-4,2	

Dimenzije

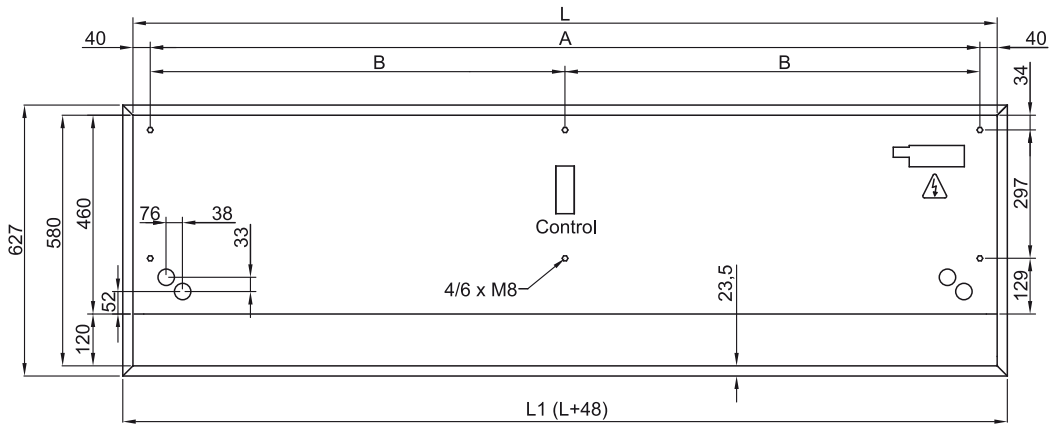

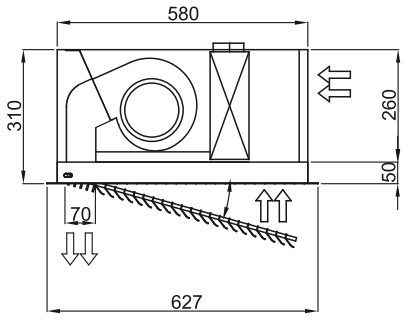

	L	L1	A	B
Recessed Dam 1000	1000	1048	920	-
Recessed Dam 1500	1500	1548	1420	710
Recessed Dam 2000	2000	2048	1920	960
Recessed Dam 2500	2500	2548	2420	1210