VGRADNA WINDBOX DX-PA| Zra?ne zavese s toplotno ?rpalko Panasonic

Karakteristike



- Energetsko var?na zra?na zavesa s toplotno ?rpalko: Do 70% zmanjšanje stroškov in emisij CO2 (na?in ogrevanja).
- Samonosilna konstrukcija ohišja iz pocinkane jeklene plošč?e, pripravljen za vgradnjo na vise?i strop.
- Vhodna rešetka (brez potrebe po vzdrževanju) je izdelana iz aluminijastih profilov in razpršilne šobe, vgrajena v beli barvi okvirja RAL 9016.Druge barve so na voljo po želji.Notranji predfilter je vklju?en.
- Anodizirani aluminijasti odhondi ventili oblikovani z zra?nim profilom, nastavljiva v obe smeri.
- Centrifugalni ventilatorji z dvojnim dovodom, ki jih poganja zunanji rotor motorja z nizko raven hrupa. Izbira med 5 hitrostmi.Modeli EC so sestavljeni z ventilatorji z visoko u?inkovitostjo in majhno porabo.
- Notranji predfilter je vklju?en.
- Advanced Plug&Play control. Includes: Advanced PRO control with LCD display and integrated thermostat, door contact, 7m RJ11 cable and remote control.
- DX 1:1:
  Pripravljeno za priklju?itev na enoto zunanje toplotne ?rpalke PANASONIC Inverter (R32) z ekspanzijskim ventilom. Zahteva PANASONIC DX Interface KIT, prilagojen za zra?no zaveso in programabilno krmiljenje.
- DX VRF:
  Pripravljeno za priklju?itev na zunanjo toplotno ?rpalko PANASONIC (R410A). Zahteve PANASONIC VRF Interface KIT prilagojen za zra?no zaveso z ekspanzijskim ventilom in programabilno krmiljenje.

Specifikacije

50Hz

Toplotna ?rpalka - DX 1:1			
Model	(m³/h)		(m)
RECM 1500 DX11-PA	2,5-3,8		
RECM 1500 DX13-PA	2,5-3,8		
RECM 2000 DX16-PA	2,5-3,8		
RECM 2500 DX22-PA	2,5-3,8		
RECG 1000 DX10-PA	3-4,2		
RECG 1500 DX14S-PA	3-4,2		
RECG 1500 DX14E-PA	3-4,2		
RECG 2000 DX22-PA	3-4,2		
RECG 2500 DX28-PA	3-4,2		

Toplotna ?rpalka - VRF		
Model	(m³/h)	(m)
RECM 1500 VRF12-PA	2,5-3,8	
RECM 2000 VRF16-PA	2,5-3,8	
RECM 2000 VRF19-PA	2,5-3,8	
RECM 2500 VRF21-PA	2,5-3,8	
RECM 2500 VRF24-PA	2,5-3,8	
RECG 1000 VRF10-PA	3-4,2	
RECG 1500 VRF13-PA	3-4,2	
RECG 1500 VRF15-PA	3-4,2	
RECG 2000 VRF20-PA	3-4,2	
RECG 2000 VRF24-PA	3-4,2	
RECG 2500 VRF25-PA	3-4,2	
RECG 2500 VRF29-PA	3-4,2	

60Hz

Toplotna ?rpalka - DX 1:1		
Model	**(m³/h)**	**(m)**
RECM 1500 DX11-PA	2,5-3,8	
RECM 1500 DX13-PA	2,5-3,8	
RECM 2000 DX16-PA	2,5-3,8	
RECM 2500 DX22-PA	2,5-3,8	
RECG 1000 DX10-PA	3-4,2	
RECG 1500 DX14S-PA	3-4,2	
RECG 1500 DX14E-PA	3-4,2	
RECG 2000 DX22-PA	3-4,2	
RECG 2500 DX28-PA	3-4,2	

Toplotna ?rpalka - VRF		
Model	**(m³/h)**	**(m)**
RECM 1500 VRF12-PA	2,5-3,8	
RECM 2000 VRF16-PA	2,5-3,8	
RECM 2000 VRF19-PA	2,5-3,8	
RECM 2500 VRF21-PA	2,5-3,8	
RECM 2500 VRF24-PA	2,5-3,8	
RECG 1000 VRF10-PA	3-4,2	
RECG 1500 VRF13-PA	3-4,2	
RECG 1500 VRF15-PA	3-4,2	
RECG 2000 VRF20-PA	3-4,2	
RECG 2000 VRF24-PA	3-4,2	
RECG 2500 VRF25-PA	3-4,2	
RECG 2500 VRF29-PA	3-4,2	

Dimenzije

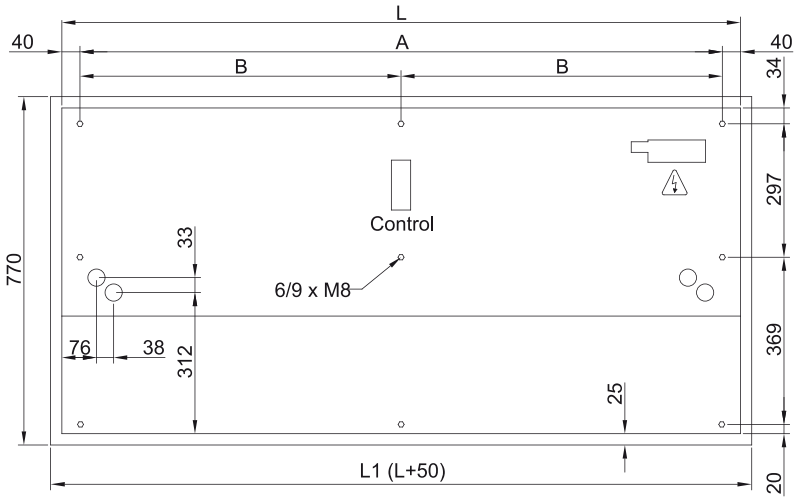

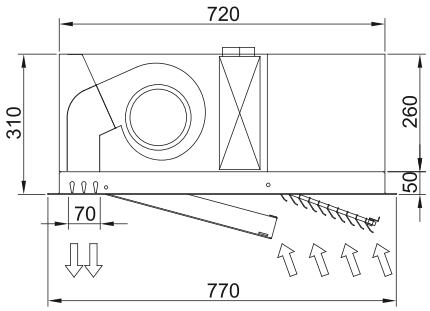

	L	L1	A	B
Recessed Windbox 1000	1000	1050	920	-
Recessed Windbox 1500	1500	1550	1420	710
Recessed Windbox 2000	2000	2050	1920	960
Recessed Windbox 2500	2500	2550	2420	1210