Karakteristike

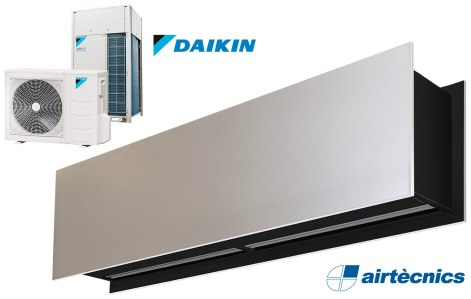

- Energetsko var?na zra?na zavesa s toplotno ?rpalko: Do 70% zmanjšanje stroškov in emisij CO2 (na?in ogrevanja).
- Samonosilna konstrukcija ohišja iz pocinkane jeklene plošč?e, izdelano v strukturni epoksi-poliestrski barvi standardno bele barve RAL9016.Druge barve ali nerjave?e jeklo so na voljo po zahtevi.
- Mikro-perforirana dovodna rešetka s filtrirnimi funkcijami z enostavnim servisiranjem.Notranji predfilter je vklju?en.
- Anodizirani aluminijasti odhondi ventili oblikovani z zra?nim profilom, nastavljivi od 0 do 15 ° na vsaki strani.
- Centrifugalni ventilatorji z dvojnim dovodom, ki jih poganja zunanji rotor motorja z nizko raven hrupa. Izbira med 5 hitrostmi.Modeli EC so sestavljeni z ventilatorji z visoko u?inkovitostjo in majhno porabo.
- Notranji predfilter je vklju?en.
- Advanced Plug&Play control. Includes: Advanced PRO control with integrated LCD screen, door contact, 7m RJ11 cable and remote control. With integrated functions: door delay (configurable); operation, alarm and maintenance warning signals; and multiple digital inputs that modify the curtain's operation.
- Includes protective varnish for the electronic board and control.
- DX 1:1:
  Pripravljeno za priklju?itev na zunanjo toplotno ?rpalko DAIKIN Inverter (R32) in ekspanzijski ventil ni vklju?en, naro?nik ga mora kupiti sam. Zahteva DAIKIN DX Interface KIT, prilagojen za zra?no zaveso in programabilno krmiljenje.
- DX VRV:
  Pripravljeno za priklju?itev na zunanjo toplotno ?rpalko DAIKIN VRV (R410A) in ekspanzijski ventil ni vklju?en, naro?nik ga mora kupiti sam. Zahteva DAIKIN VRV Interface KIT, prilagojen za zra?no zaveso in programabilno krmiljenje.

Specifikacije

50Hz

Toplotna ?rpalka - DX 1:1		
Model	(m³/h)	(m)
ZEN ECG 1000 DX10-DA	5/8" - 3/8"	
ZEN ECG 1500 DX13-DA	5/8" - 3/8"	
ZEN ECG 1500 DX15-DA	5/8" - 3/8"	
ZEN ECG 2000 DX22-DA	3/4" - 3/8"	
ZEN ECG 2500 DX25-DA	3/4" - 3/8"	
ZEN ECG 2500 DX29-DA	7/8" - 1/2"	
ZEN ECG 3000 DX25-DA	-	
ZEN ECG 3000 DX29-DA	-	

Toplotna ?rpalka - VRV		
Model	(m³/h)	(m)
ZEN ECG 1000 VRV10-DA	5/8" - 3/8"	
ZEN ECG 1500 VRV13-DA	5/8" - 3/8"	
ZEN ECG 1500 VRV15-DA	5/8" - 3/8"	
ZEN ECG 2000 VRV20-DA	3/4" - 3/8"	
ZEN ECG 2000 VRV24-DA	3/4" - 3/8"	
ZEN ECG 2500 VRV25-DA	3/4" - 3/8"	
ZEN ECG 2500 VRV29-DA	7/8" - 3/8"	
ZEN ECG 3000 VRV25-DA	-	
ZEN ECG 3000 VRV29-DA	-	

60Hz

Toplotna ?rpalka - DX 1:1		
Model	(m³/h)	(m)
ZEN ECG 1000 DX10-DA	5/8" - 3/8"	
ZEN ECG 1500 DX13-DA	5/8" - 3/8"	
ZEN ECG 1500 DX15-DA	5/8" - 3/8"	
ZEN ECG 2000 DX22-DA	3/4" - 3/8"	
ZEN ECG 2500 DX25-DA	3/4" - 3/8"	
ZEN ECG 2500 DX29-DA	7/8" - 1/2"	

Toplotna ?rpalka - VRV		
Model	(m³/h)	(m)
ZEN ECG 1000 VRV10-DA	5/8" - 3/8"	
ZEN ECG 1500 VRV13-DA	5/8" - 3/8"	
ZEN ECG 1500 VRV15-DA	5/8" - 3/8"	
ZEN ECG 2000 VRV20-DA	3/4" - 3/8"	
ZEN ECG 2000 VRV24-DA	3/4" - 3/8"	
ZEN ECG 2500 VRV25-DA	3/4" - 3/8"	
ZEN ECG 2500 VRV29-DA	7/8" - 3/8"	

Dimenzije

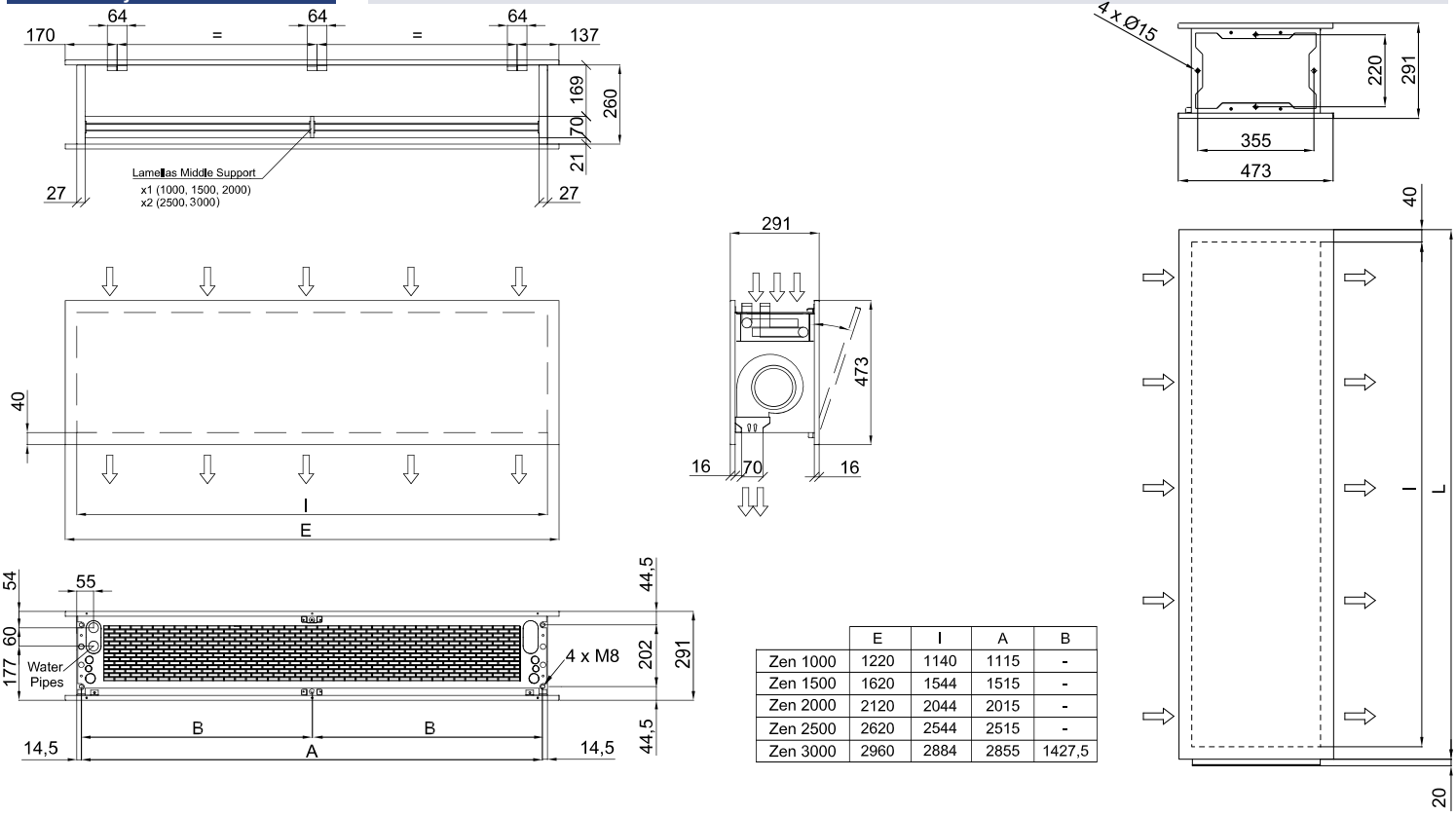

	E	I	A	B
Zen 1000	1220	1140	1115	-
Zen 1500	1620	1544	1515	-
Zen 2000	2120	2044	2015	-
Zen 2500	2620	2544	2515	-
Zen 3000	2960	2884	2855	1427,5