ZEN DX-HI| Zra?ne zavese s toplotno ?rpalko Hitachi

Karakteristike



- Dekorativna energijsko var?na toplotna ?rpalka v sodobnem arhitekturnem slogu: Do 70% zmanjšanje stroškov in emisij CO2 (na?in ogrevanja).
- Minimalisti?na in pametna oblika se integrira v vsako okolje in ponuja neskon?ne možnosti prilagajanja.
- Paneli lahko vklju?ujejo logotipe, lu?i, signalizacijo, varnostne ali informacijske znake, grafike, slike, ure, vse v skladu z željami kupca.
- Prednji anodizirani aluminijasti paneli. Po želji izdelani iz brušenega ali zrcalega nerjave?ega jekla. Možni so tudi drugi materiali, kot so pocinkano jeklo, gladka ali teksturirana ploš?a, les, itd.
- Osrednja konstrukcija je izdelana iz pocinkanega jekla.Druge barve so na voljo po želji.
- Anodizirani aluminijasti odhondi ventili oblikovani z zra?nim profilom, nastavljiva v obe smeri.
- Centrifugalni ventilatorji z dvojnim dovodom, ki jih poganja zunanji rotor motorja z nizko raven hrupa. Izbira med 5 hitrostmi.Modeli EC so sestavljeni z ventilatorji z visoko u?inkovitostjo in majhno porabo.
- Vklju?uje samo ogrevanje direktne ekspanzijske tuljave z vgrajenimi temperaturnimi senzorji.
- Advanced Plug&Play control. Includes: Advanced PRO control with LCD display and integrated thermostat, door contact, 7m RJ11 cable and remote control.
- DX 1:1:
  Pripravljeno za priklju?itev na zunanjo toplotno ?rpalko HITACHI (R410A/R32).
  Zahteve HITACHI DX Interface KIT prilagojen za zra?no zaveso z ekspanzijskim ventilom in programabilno krmiljenje.
- DX VRF:
  Pripravljeno za priklju?itev na zunanjo toplotno ?rpalko HITACHI (R410A).
  Zahteve HITACHI VRF Interface KIT prilagojen za zra?no zaveso z ekspanzijskim ventilom in programabilno krmiljenje.

Specifikacije

50Hz

Toplotna ?rpalka - DX 1:1

Model	(m³/h)	(m)
ZEN ECG 1000 DX8-HI	3-4,2	
ZEN ECG 1500 DX13-HI	3-4,2	
ZEN ECG 1500 DX15-HI	3-4,2	
ZEN ECG 2000 DX22-HI	3-4,2	
ZEN ECG 2500 DX22-HI	3-4,2	
ZEN ECG 2500 DX28-HI	3-4,2	
ZEN ECG 3000 DX22-HI	3-4,2	
ZEN ECG 3000 DX28-HI	3-4,2	

Toplotna ?rpalka - VRF

Model	(m³/h)	(m)
ZEN ECG 1000 VRF10-HI	3-4,2	
ZEN ECG 1500 VRF13-HI	3-4,2	
ZEN ECG 1500 VRF15-HI	3-4,2	
ZEN ECG 2000 VRF20-HI	3-4,2	
ZEN ECG 2000 VRF24-HI	3-4,2	
ZEN ECG 2500 VRF25-HI	3-4,2	
ZEN ECG 2500 VRF29-HI	3-4,2	
ZEN ECG 3000 VRF25-HI	3-4,2	
ZEN ECG 3000 VRF29-HI	3-4,2	

60Hz

Toplotna ?rpalka - DX 1:1		
Model	**(m³/h)**	**(m)**
ZEN ECG 1000 DX8-HI	3-4,2	
ZEN ECG 1500 DX13-HI	3-4,2	
ZEN ECG 1500 DX15-HI	3-4,2	
ZEN ECG 2000 DX22-HI	3-4,2	
ZEN ECG 2500 DX22-HI	3-4,2	
ZEN ECG 2500 DX28-HI	3-4,2	

Toplotna ?rpalka - VRF		
Model	**(m³/h)**	**(m)**
ZEN ECG 1000 VRF10-HI	3-4,2	
ZEN ECG 1500 VRF13-HI	3-4,2	
ZEN ECG 1500 VRF15-HI	3-4,2	
ZEN ECG 2000 VRF20-HI	3-4,2	
ZEN ECG 2000 VRF24-HI	3-4,2	
ZEN ECG 2500 VRF25-HI	3-4,2	
ZEN ECG 2500 VRF29-HI	3-4,2	

Dimenzije

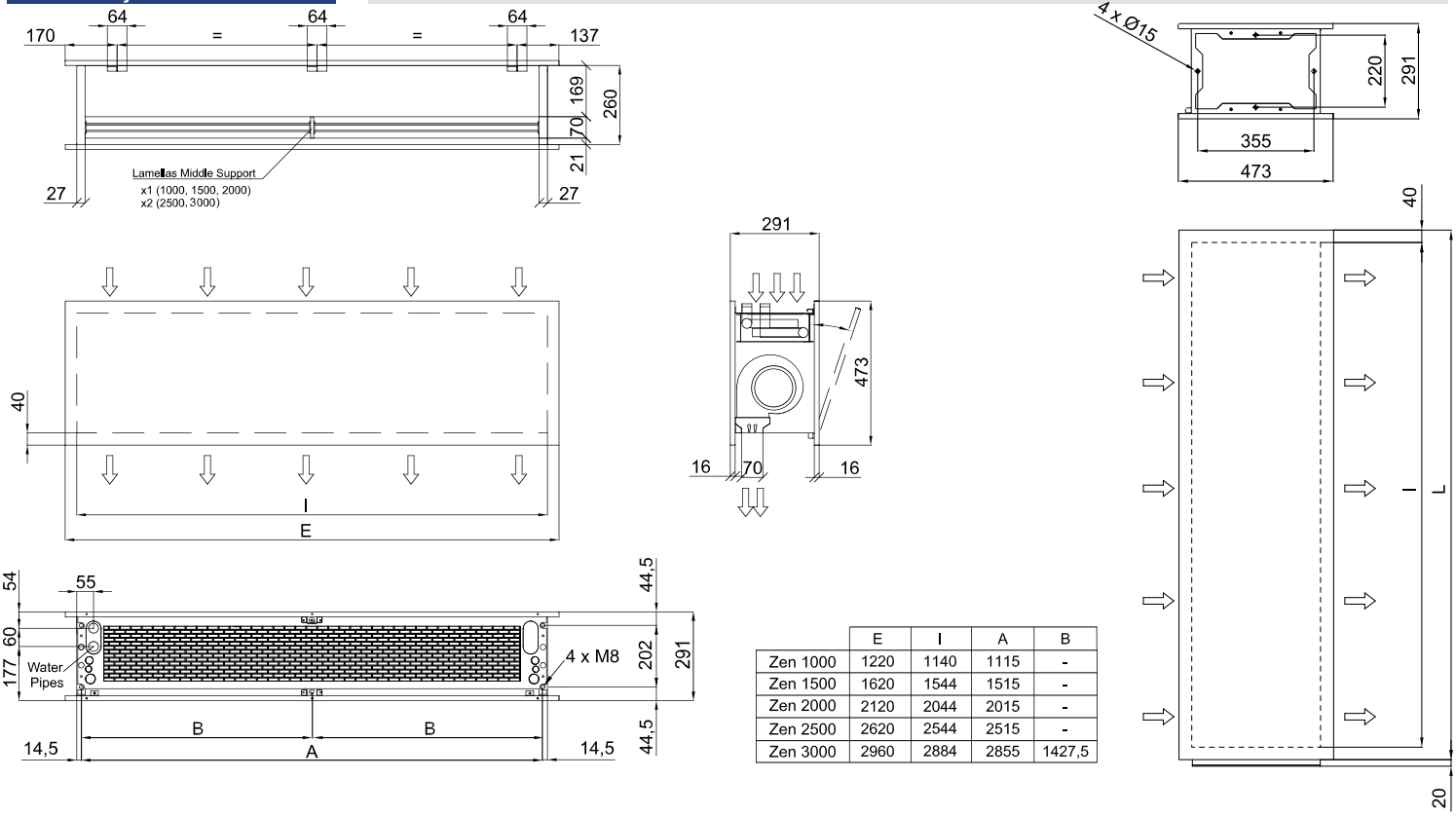

	E	I	A	B
Zen 1000	1220	1140	1115	-
Zen 1500	1620	1544	1515	-
Zen 2000	2120	2044	2015	-
Zen 2500	2620	2544	2515	-
Zen 3000	2960	2884	2855	1427,5