ZEN DX-LG| Zra?ne zavese s toplotno ?rpalko LG

Karakteristike



- Dekorativna energijsko var?na toplotna ?rpalka v sodobnem arhitekturnem slogu: Do 70% zmanjšanje stroškov in emisij CO2 (na?in ogrevanja).
- Minimalisti?na in pametna oblika se integrira v vsako okolje in ponuja neskon?ne možnosti prilagajanja.
- Paneli lahko vklju?ujejo logotipe, lu?i, signalizacijo, varnostne ali informacijske znake, grafike, slike, ure, vse v skladu z željami kupca.
- Prednji anodizirani aluminijasti paneli. Po želji izdelani iz brušenega ali zrcalega nerjave?ega jekla. Možni so tudi drugi materiali, kot so pocinkano jeklo, gladka ali teksturirana ploš?a, les, itd.
- Osrednja konstrukcija je izdelana iz pocinkanega jekla.Druge barve so na voljo po želji.
- Anodizirani aluminijasti odhondi ventili oblikovani z zra?nim profilom, nastavljiva v obe smeri.
- Centrifugalni ventilatorji z dvojnim dovodom, ki jih poganja zunanji rotor motorja z nizko raven hrupa. Izbira med 5 hitrostmi.Modeli EC so sestavljeni z ventilatorji z visoko u?inkovitostjo in majhno porabo.
- Vklju?uje samo ogrevanje direktne ekspanzijske tuljave z vgrajenimi temperaturnimi senzorji.
- Advanced Plug&Play control. Includes: Advanced PRO control with LCD display and integrated thermostat, door contact, 7m RJ11 cable and remote control.
- DX 1:1:
  Pripravljeno za priklju?itev na enoto zunanje toplotne ?rpalke LG Inverter (R410A/R32) z ekspanzijskim ventilom. Zahteva LG DX Interface KIT, prilagojen za zra?no zaveso in programabilno krmiljenje.
- DX VRF:
  Pripravljeno za priklju?itev na zunanjo toplotno ?rpalko LG VRF (R410A) in ekspanzijski ventil ni vklju?en, naro?nik ga mora kupiti sam. Zahteva LG VRF Interface KIT, prilagojen za zra?no zaveso in programabilno krmiljenje.

Specifikacije

50Hz

Toplotna ?rpalka - DX 1:1

Model	(m³/h)	(m)
ZEN ECG 1000 DX10-LG	5/8" - 3/8"	
ZEN ECG 1500 DX15-LG	5/8" - 3/8"	
ZEN ECG 2000 DX22-LG	1" - 3/8"	
ZEN ECG 2500 DX27-LG	7/8" - 1/2"	
ZEN ECG 2500 DX22-LG	1" - 3/8"	
ZEN ECG 3000 DX27-LG	-	

Toplotna ?rpalka - VRF

Model	(m³/h)	(m)
ZEN ECG 1000 VRF10-LG	5/8" - 3/8"	
ZEN ECG 1500 VRF15-LG	5/8" - 3/8"	
ZEN ECG 2000 VRF24-LG	1" - 3/8"	
ZEN ECG 2000 VRF20-LG	1	
ZEN ECG 2500 VRF25-LG	7/8" - 1/2"	
ZEN ECG 2500 VRF29-LG	7/8" - 1/2"	
ZEN ECG 3000 VRF25-LG	-	
ZEN ECG 3000 VRF29-LG	-	

60Hz

Toplotna ?rpalka - DX 1:1

Model	(m³/h)	(m)
ZEN ECG 1000 DX10-LG	5/8" - 3/8"	
ZEN ECG 1500 DX15-LG	5/8" - 3/8"	
ZEN ECG 2000 DX22-LG	1" - 3/8"	
ZEN ECG 2500 DX27-LG	7/8" - 1/2"	
ZEN ECG 2500 DX22-LG	1" - 3/8"	

Toplotna ?rpalka - VRF

Model	(m³/h)	(m)
ZEN ECG 1000 VRF10-LG	5/8" - 3/8"	
ZEN ECG 1500 VRF15-LG	5/8" - 3/8"	
ZEN ECG 2000 VRF24-LG	1" - 3/8"	
ZEN ECG 2000 VRF20-LG	1	
ZEN ECG 2500 VRF25-LG	7/8" - 1/2"	
ZEN ECG 2500 VRF29-LG	7/8" - 1/2"	

Dimenzije

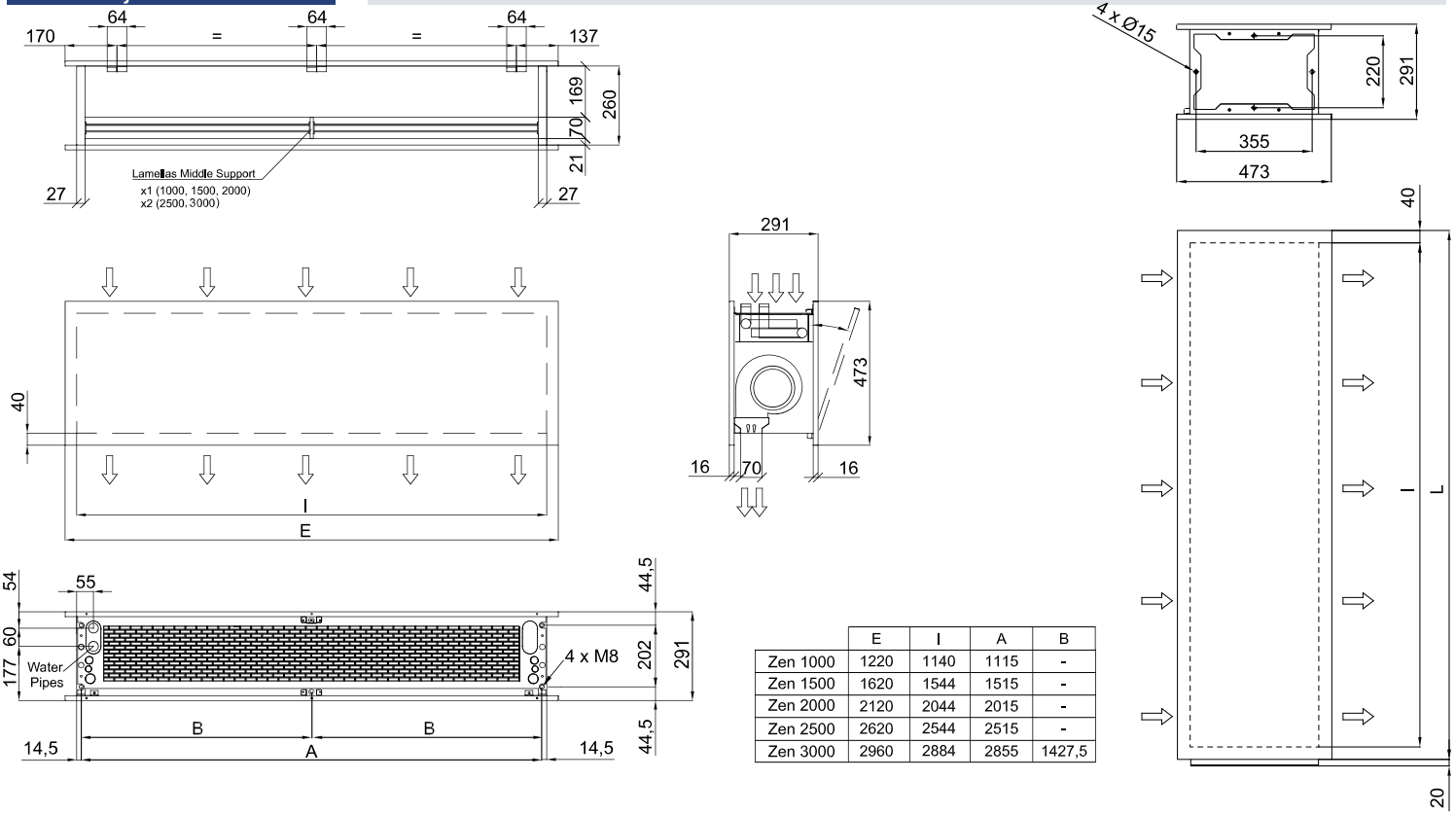

	E	I	A	B
Zen 1000	1220	1140	1115	-
Zen 1500	1620	1544	1515	-
Zen 2000	2120	2044	2015	-
Zen 2500	2620	2544	2515	-
Zen 3000	2960	2884	2855	1427,5