## Karakteristike




- Energiatakarékos h?szivattyús légfüggöny: Akár 70%-os költségmegtakarítás és szén-dioxid-kibocsátás csökkenés (f?tés módban).
- Divatos, diszkrét és modern dizájn, amely illeszkedik bármilyen bels?építészeti megoldásba.
- Sima felület? elüls? panel, mely emblémákkal, világítással, felirattal vagy biztonsági és információs jelzésekkel tehet? egyedivé, az ügyfél igényei szerint.
- Önálló lekerekített acél ház, m?anyag, sarok nélküli oldalkeretekkel., szerkezeti epoxi-poliészter festéssel, alapkivitelben RAL9016 fehér színben.További színek kérésre elérhet?ek.
- Rejtett fels? leveg?bemenet, így elkerülhet? az egység bels? alkatrészeinek és bemeneti rácsának láthatósága.
- Eloxált alumínium kimeneti lapátok szárnykialakítással, mindkét irányba állítható.
- Kett?s bemeneti centrifugális ventilátorok, küls? rotor motorral és alacsony zajszinttel. 5 sebességfokozat.Az EC modellek rendkívül alacsony fogyasztású hatékony ventilátorokkal szerelve.
- Tartalmaz bels? el?sz?r?t.
- Advanced Plug&Play control. Includes: Advanced PRO control with integrated LCD screen, door contact, 7m RJ11 cable and remote control. With integrated functions: door delay (configurable); operation, alarm and maintenance warning signals; and multiple digital inputs that modify the curtain's operation.
- Includes protective varnish for the electronic board and control.
- DX VRF:

## Specifikacije

50Hz

## Dimenzije

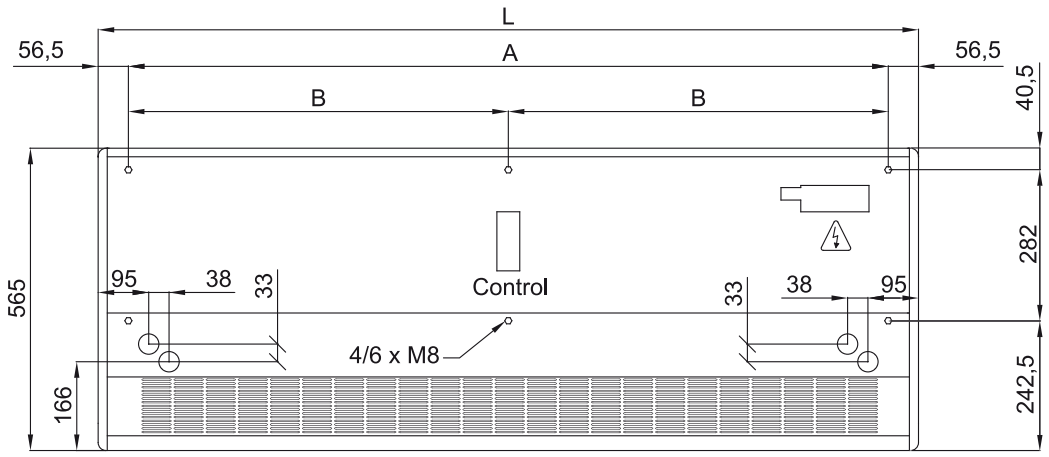


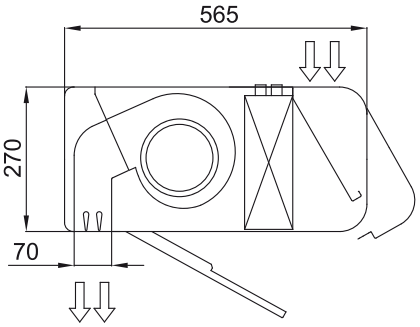


| | L | A | B |
|---|---|---|---|
| Smart 1000 | 1034 | 920 | - |
| Smart 1500 | 1534 | 1420 | 710 |
| Smart 2000 | 2034 | 1920 | 960 |
| Smart 2500 | 2534 | 2420 | 1210 |
| Smart 3000 | 3034 | 2920 | 1460 |