DAM DX-TO| Zra?ne zavese s toplotno ?rpalko Toshiba

Karakteristike



- Energetsko var?na zra?na zavesa s toplotno ?rpalko: Do 70% zmanjšanje stroškov in emisij CO2 (na?in ogrevanja).
- Samonosilna konstrukcija ohišja iz pocinkane jeklene plošč?e, izdelano v strukturni epoksi-poliestrski barvi standardno bele barve RAL9016.Druge barve ali nerjave?e jeklo so na voljo po zahtevi.
- Sprednji panel z možnostjo prilagoditve in možnostjo dodatkov kot so personalizirani logotipi, znaki, grafi?ne oblike, slike, itd.
- Vhodni deli se nahajajo za sprednjo plošč?o in ne potrebujejo vzdrževanja.
- Anodizirani aluminijasti odhondi ventili oblikovani z zra?nim profilom, nastavljivi od 0 do 15 ° na vsaki strani.
- Centrifugalni ventilatorji z dvojnim dovodom, ki jih poganja zunanji rotor motorja z nizko raven hrupa. Izbira med 5 hitrostmi.Modeli EC so sestavljeni z ventilatorji z visoko u?inkovitostjo in majhno porabo.
- Vklju?uje samo ogrevanje direktne ekspanzijske tuljave z vgrajenimi temperaturnimi senzorji.
- Advanced Plug&Play control. Includes: Advanced PRO control with LCD display and integrated thermostat, door contact, 7m RJ11 cable and remote control.
- DX 1:1:
  Pripravljeno za priklju?itev na zunanjo toplotno ?rpalko TOSHIBA (R410A/R32) z ekspanzijskim ventilom. Zahteva vmesnik TOSHIBA DX Interface KIT prilagojen za zra?no zaveso: XXXXX: in programabilno krmiljenje.
- DX VRF:
  Pripravljeno za priklju?itev na zunanjo toplotno ?rpalko TOSHIBA VRF (R410A), ki ni vklju?ena in jo mora naro?nik kupiti.
  Zahteve TOSHIBA VRF Interface KIT, prilagojen za zra?no zaveso, programabilno krmiljenje in ekspanzijski ventil.

Specifikacije

50Hz

Toplotna ?rpalka - DX 1:1

Model	(m³/h)	(m)
DAM ECM 1500 DX12-TO	2,5-3,8	
DAM ECM 2000 DX16-TO	2,5-3,8	
DAM ECM 2500 DX21-TO	2,5-3,8	
DAM ECM 3000 DX26-TO	2,5-3,8	
DAM ECG 1000 DX10-TO	3-4,2	
DAM ECG 1500 DX13-TO	3-4,2	
DAM ECG 1500 DX15-TO	3-4,2	
DAM ECG 2000 DX24-TO	3-4,2	
DAM ECG 2500 DX25-TO	3-4,2	
DAM ECG 2500 DX28-TO	3-4,2	
DAM ECG 3000 DX28-TO	3-4,2	

Toplotna ?rpalka - VRF

Model	(m³/h)	(m)
DAM ECM 1500 VRF12-TO	2,5-3,8	
DAM ECM 2000 VRF16-TO	2,5-3,8	
DAM ECM 2500 VRF21-TO	2,5-3,8	
DAM ECM 3000 VRF26-TO	2,5-3,8	
DAM ECG 2000 VRF24-TO	3-4,2	
DAM ECG 2500 VRF25-TO	3-4,2	
DAM ECG 3000 VRF29-TO	3-4,2	

60Hz

Model	Toplotna ?rpalka - DX 1:1 (m³/h)	(m)
DAM ECM 1500 DX12-TO	2,5-3,8	
DAM ECM 2000 DX16-TO	2,5-3,8	
DAM ECM 2500 DX21-TO	2,5-3,8	
DAM ECM 3000 DX26-TO	2,5-3,8	
DAM ECG 1000 DX10-TO	3-4,2	
DAM ECG 1500 DX13-TO	3-4,2	
DAM ECG 1500 DX15-TO	3-4,2	
DAM ECG 2000 DX24-TO	3-4,2	
DAM ECG 2500 DX25-TO	3-4,2	
DAM ECG 2500 DX28-TO	3-4,2	
DAM ECG 3000 DX28-TO	3-4,2	

Model	Toplotna ?rpalka - VRF (m³/h)	(m)
DAM ECM 1500 VRF12-TO	2,5-3,8	
DAM ECM 2000 VRF16-TO	2,5-3,8	
DAM ECM 2500 VRF21-TO	2,5-3,8	
DAM ECM 3000 VRF26-TO	2,5-3,8	
DAM ECG 2000 VRF24-TO	3-4,2	
DAM ECG 2500 VRF25-TO	3-4,2	
DAM ECG 3000 VRF29-TO	3-4,2	

Dimenzije

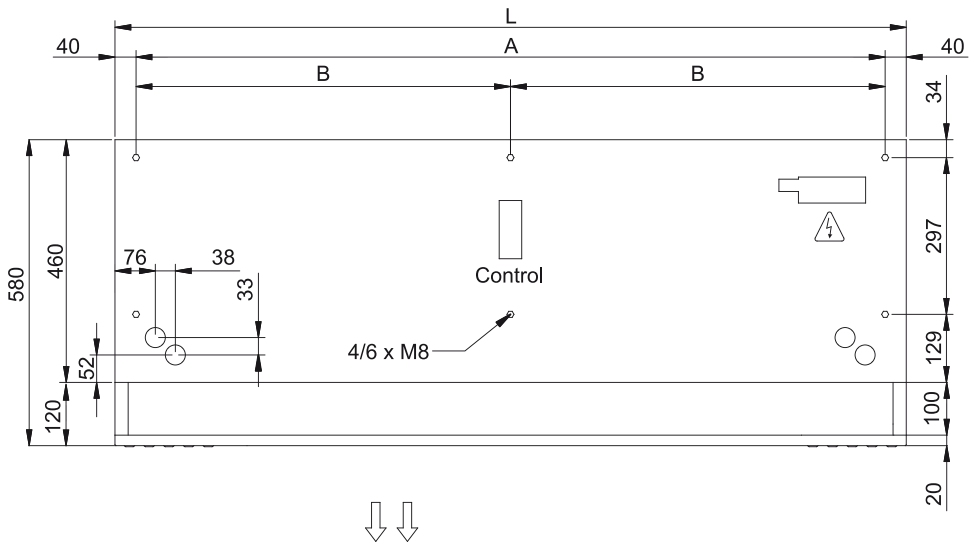

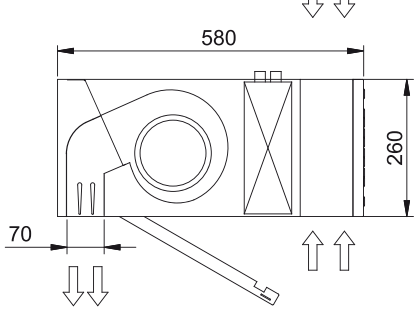

L	A	B
1000	920	-
1500	1420	710
2000	1920	960
2500	2420	1210
3000	2920	1460