SMART DX-PA| Zra?ne zavese s toplotno ?rpalko Panasonic

Karakteristike



- Energetsko var?na zra?na zavesa s toplotno ?rpalko: Do 70% zmanjšanje stroškov in emisij CO2 (na?in ogrevanja).
- Eleganten, diskreten in sodoben dizajn se prilagaja vsaki notranji arhitekturi.
- Gladka sprednja plo?a se lahko prilagodi z logotipi, lu?mi, ?rkami ali varnostnimi in informativnimi signali glede na zahteve naro?nika.
- Samonosilno jekleno okroglo ohišje z robustnimi stranskimi plasti?nimi pokrovi, izdelano v strukturni epoksi-poliestrski barvi standardno bele barve RAL9016.Druge barve so na voljo po želji.
- Skrit zra?ni vhod na vrhu, ki prepre?uje notranji pogled na enoto in dovodno rešetko.
- Anodizirani aluminijasti odhondi ventili oblikovani z zra?nim profilom, nastavljiva v obe smeri.
- Centrifugalni ventilatorji z dvojnim dovodom, ki jih poganja zunanji rotor motorja z nizko raven hrupa. Izbira med 5 hitrostmi.Modeli EC so sestavljeni z ventilatorji z visoko u?inkovitostjo in majhno porabo.
- Notranji predfilter je vklju?en.
- Advanced Plug&Play control. Includes: Advanced PRO control with LCD display and integrated thermostat, door contact, 7m RJ11 cable and remote control.
- DX 1:1:
  Pripravljeno za priklju?itev na enoto zunanje toplotne ?rpalke PANASONIC Inverter (R32) z ekspanzijskim ventilom. Zahteva PANASONIC DX Interface KIT, prilagojen za zra?no zaveso in programabilno krmiljenje.
- DX VRF:
  Pripravljeno za priklju?itev na zunanjo toplotno ?rpalko PANASONIC (R410A). Zahteve PANASONIC VRF Interface KIT prilagojen za zra?no zaveso z ekspanzijskim ventilom in programabilno krmiljenje.

Specifikacije

50Hz

Toplotna ?rpalka - DX 1:1

Model	(m³/h)	(m)
SMART ECM 1500 DX11-PA	2,5-3,8	
SMART ECM 1500 DX13-PA	2,5-3,8	
SMART ECM 2000 DX16-PA	2,5-3,8	
SMART ECM 2500 DX22-PA	2,5-3,8	
SMART ECM 3000 DX28-PA	2,5-3,8	
SMART ECG 1000 DX10-PA	3-4,2	
SMART ECG 1500 DX14S-PA	3-4,2	
SMART ECG 1500 DX14E-PA	3-4,2	
SMART ECG 2000 DX22-PA	3-4,2	
SMART ECG 2500 DX28-PA	3-4,2	
SMART ECG 3000 DX28-PA	3-4,2	

Toplotna ?rpalka - VRF

Model	(m³/h)	(m)

SMART ECM 1500 VRF12-PA	2,5-3,8
SMART ECM 2000 VRF16-PA	2,5-3,8
SMART ECM 2000 VRF19-PA	2,5-3,8
SMART ECM 2500 VRF21-PA	2,5-3,8
SMART ECM 2500 VRF24-PA	2,5-3,8
SMART ECM 3000 VRF26-PA	2,5-3,8
SMART ECG 1000 VRF10-PA	3-4,2
SMART ECG 1500 VRF13-PA	3-4,2
SMART ECG 1500 VRF15-PA	3-4,2
SMART ECG 2000 VRF20-PA	3-4,2
SMART ECG 2000 VRF24-PA	3-4,2
SMART ECG 2500 VRF25-PA	3-4,2
SMART ECG 2500 VRF29-PA	3-4,2
SMART ECG 3000 VRF29-PA	3-4,2

60Hz

Toplotna ?rpalka - DX 1:1

Model	(m³/h)	(m)
SMART ECM 1500 DX11-PA	2,5-3,8	
SMART ECM 1500 DX13-PA	2,5-3,8	
SMART ECM 2000 DX16-PA	2,5-3,8	
SMART ECM 2500 DX22-PA	2,5-3,8	
SMART ECM 3000 DX28-PA	2,5-3,8	
SMART ECG 1000 DX10-PA	3-4,2	
SMART ECG 1500 DX14S-PA	3-4,2	
SMART ECG 1500 DX14E-PA	3-4,2	
SMART ECG 2000 DX22-PA	3-4,2	
SMART ECG 2500 DX28-PA	3-4,2	
SMART ECG 3000 DX28-PA	3-4,2	

Toplotna ?rpalka - VRF

Model	(m³/h)	(m)
SMART ECM 1500 VRF12-PA	2,5-3,8	

Model	Toplotna ?rpalka - VRF (m³/h)	(m)
SMART ECM 2000 VRF16-PA	2,5-3,8	
SMART ECM 2000 VRF19-PA	2,5-3,8	
SMART ECM 2500 VRF21-PA	2,5-3,8	
SMART ECM 2500 VRF24-PA	2,5-3,8	
SMART ECM 3000 VRF26-PA	2,5-3,8	
SMART ECG 1000 VRF10-PA	3-4,2	
SMART ECG 1500 VRF13-PA	3-4,2	
SMART ECG 1500 VRF15-PA	3-4,2	
SMART ECG 2000 VRF20-PA	3-4,2	
SMART ECG 2000 VRF24-PA	3-4,2	
SMART ECG 2500 VRF25-PA	3-4,2	
SMART ECG 2500 VRF29-PA	3-4,2	
SMART ECG 3000 VRF29-PA	3-4,2	

Dimenzije

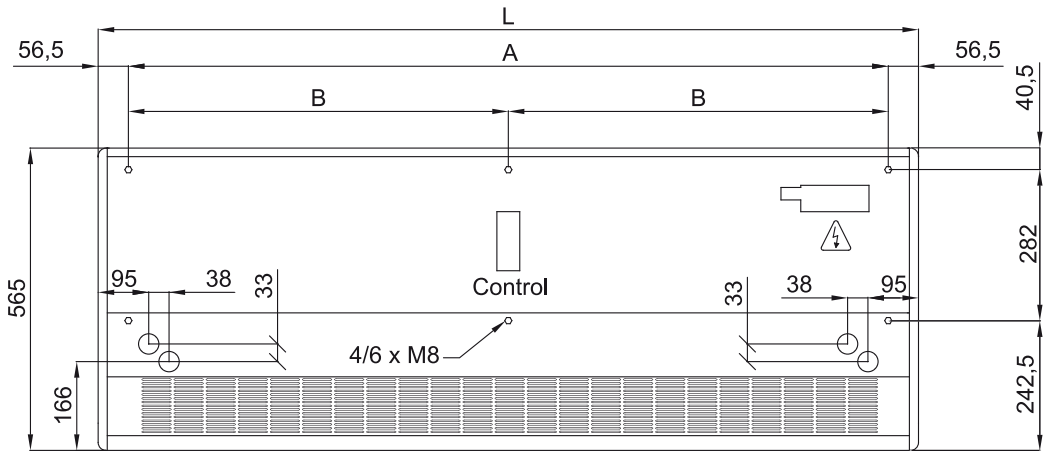

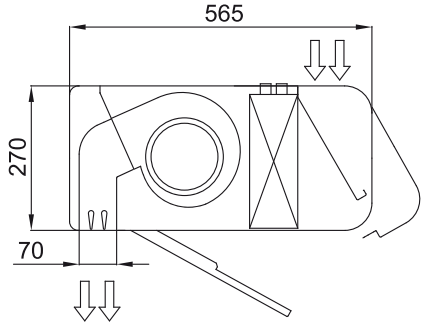

	L	A	B
Smart 1000	1034	920	-
Smart 1500	1534	1420	710
Smart 2000	2034	1920	960
Smart 2500	2534	2420	1210
Smart 3000	3034	2920	1460