WINDBOX DX-TO| Zra?ne zavese s toplotno ?rpalko Toshiba

Karakteristike



- Energetsko var?na zra?na zavesa s toplotno ?rpalko: Do 70% zmanjšanje stroškov in emisij CO2 (na?in ogrevanja).
- Samonosilna konstrukcija ohišja iz pocinkane jeklene plo?e, izdelano v strukturni epoksi-poliestrski barvi standardno bele barve RAL9016.Druge barve ali nerjave?e jeklo so na voljo po zahtevi.
- Mikro-perforirana dovodna rešetka s filtrirnimi funkcijami z enostavnim servisiranjem.Notranji predfilter je vklju?en.
- Anodizirani aluminijasti odhondi ventili oblikovani z zra?nim profilom, nastavljivi od 0 do 15 ° na vsaki strani.
- Centrifugalni ventilatorji z dvojnim dovodom, ki jih poganja zunanji rotor motorja z nizko raven hrupa. Izbira med 5 hitrostmi.Modeli EC so sestavljeni z ventilatorji z visoko u?inkovitostjo in majhno porabo.
- Notranji predfilter je vklju?en.
- Advanced Plug&Play control. Includes: Advanced PRO control with LCD display and integrated thermostat, door contact, 7m RJ11 cable and remote control.
- DX 1:1:
  Pripravljeno za priklju?itev na zunanjo toplotno ?rpalko TOSHIBA (R410A/R32) z ekspanzijskim ventilom. Zahteva vmesnik TOSHIBA DX Interface KIT prilagojen za zra?no zaveso: XXXXX: in programabilno krmiljenje.
- DX VRF:
  Pripravljeno za priklju?itev na zunanjo toplotno ?rpalko TOSHIBA VRF (R410A), ki ni vklju?ena in jo mora naro?nik kupiti.
  Zahteve TOSHIBA VRF Interface KIT, prilagojen za zra?no zaveso, programabilno krmiljenje in ekspanzijski ventil.

Specifikacije

50Hz

Toplotna ?rpalka - DX 1:1

Model	(m³/h)	(m)
ECM 1500 DX12-TO	2,5-3,8	
ECM 2000 DX16-TO	2,5-3,8	
ECM 2500 DX21-TO	2,5-3,8	
ECM 3000 DX26-TO	2,5-3,8	
ECG 1000 DX10-TO	3-4,2	
ECG 1500 DX15-TO	3-4,2	
ECG 1500 DX13-TO	3-4,2	
ECG 2000 DX24-TO	3-4,2	
ECG 2500 DX28-TO	3-4,2	
ECG 2500 DX25-TO	3-4,2	
ECG 3000 DX28-TO	3-4,2	

Toplotna ?rpalka - VRF

Model	(m³/h)	(m)
ECM 1500 VRF12-TO	2,5-3,8	
ECM 2000 VRF16-TO	2,5-3,8	
ECM 2500 VRF21-TO	2,5-3,8	
ECM 3000 VRF26-TO	2,5-3,8	
ECG 2000 VRF24-TO	3-4,2	
ECG 2500 VRF25-TO	3-4,2	
ECG 3000 VRF29-TO	3-4,2	

60Hz

Toplotna ?rpalka - DX 1:1		
Model	(m³/h)	(m)
ECM 1500 DX12-TO	2,5-3,8	
ECM 2000 DX16-TO	2,5-3,8	
ECM 2500 DX21-TO	2,5-3,8	
ECM 3000 DX26-TO	2,5-3,8	
ECG 1000 DX10-TO	3-4,2	
ECG 1500 DX15-TO	3-4,2	
ECG 1500 DX13-TO	3-4,2	
ECG 2000 DX24-TO	3-4,2	
ECG 2500 DX28-TO	3-4,2	
ECG 2500 DX25-TO	3-4,2	
ECG 3000 DX28-TO	3-4,2	

Toplotna ?rpalka - VRF		
Model	(m³/h)	(m)
ECM 1500 VRF12-TO	2,5-3,8	
ECM 2000 VRF16-TO	2,5-3,8	
ECM 2500 VRF21-TO	2,5-3,8	
ECM 3000 VRF26-TO	2,5-3,8	
ECG 2000 VRF24-TO	3-4,2	
ECG 2500 VRF25-TO	3-4,2	
ECG 3000 VRF29-TO	3-4,2	

Dimenzije

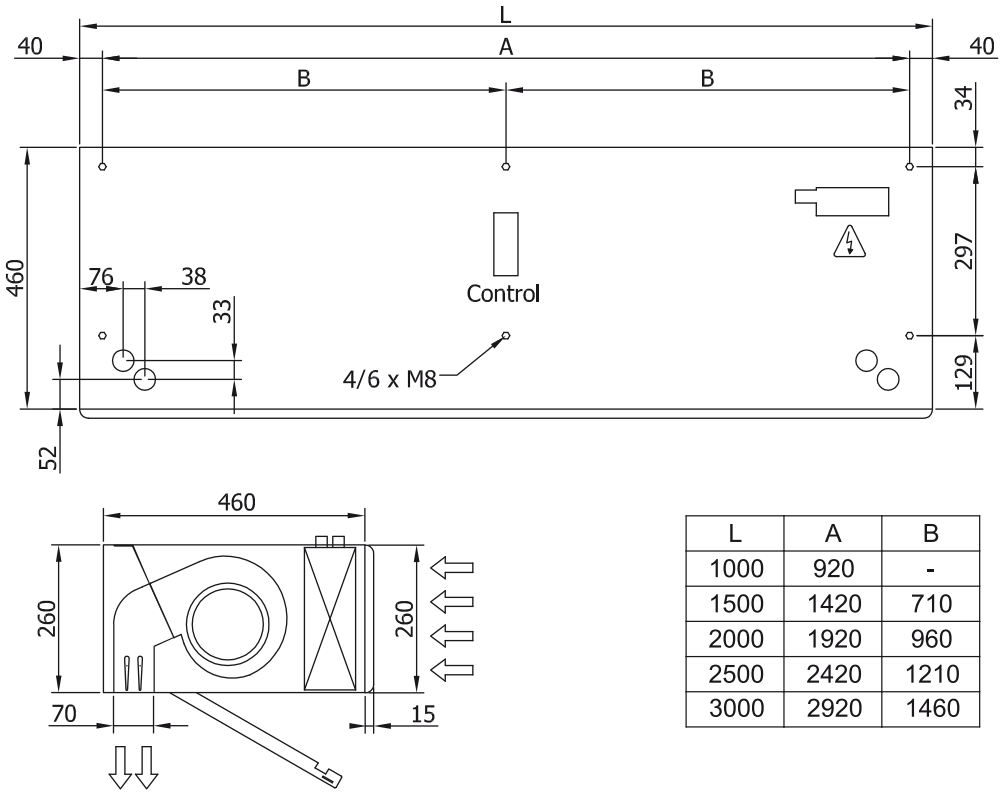

L	A	B
1000	920	-
1500	1420	710
2000	1920	960
2500	2420	1210
3000	2920	1460